SIEMENS

Datenblatt 8UD1900-2GA00

Kupplungstoleranzausgleich 8x 8mm Zubehör für: Türkupplungsdrehantrieb Welle 8x 8mm, 3VA, 3RV, 3LD5 UL, 3KD

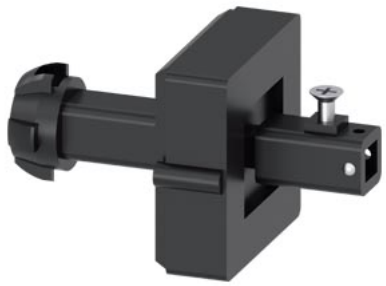

Ausführung	
Produkt-Markenname	SENTRON
Produkt-Bezeichnung	Kupplungstoleranzausgleich
Baugröße des Querschnitts der Welle des Türkupplungs-Drehantriebs	8x8 mm
Eignung zur Verwendung	für Welle 8x 8mm, 3VA, 3VM, 3KX, 3RV Türkupplungsdrehantrieb
Produktdetails	
Produktbestandteil	
● Achsverlängerung	Nein
Mechanischer Aufbau	
Höhe	50 mm
Breite	55,6 mm
Tiefe	85,4 mm
Nettogewicht	328 g
Approbationen Zertifikate	
allgemeine Produktzulassung	

CSA EG-Konf. UK CA UL VDE EAC

Prüfbescheinigungen	Marine / Schiffbau	Sonstige		Umwelt
Typprüfbescheinigung/Werkszeugnis	LRS	Sonstige	Bestätigung	Umweltbestätigung

Weitere Informationen

Siemens hat beschlossen, sich aus dem russischen Markt zurückzuziehen (siehe hier).
https://press.siemens.com/global/en/pressrelease/siemens-wind-down-russian-business

Siemens arbeitet an der Erneuerung der aktuellen EAC-Zertifikate.
Bitte erkundigen Sie sich nach dem Status der Gültigkeit der EAC-Zertifizierung, wenn Sie beabsichtigen, diese Produkte in einen EAC-relevanten Markt (mit Ausnahme von Russland oder Weißrussland) zu importieren oder anzubieten.

Informationen zur Verpackung
https://support.industry.siemens.com/cs/ww/de/view/109813875

Information- and Downloadcenter (Kataloge, Broschüren,…)
http://www.siemens.de/lowvoltage/kataloge

Industry Mall (Online-Bestellsystem)
https://mall.industry.siemens.com/mall/de/de/Catalog/product?mlfb=8UD1900-2GA00

Service&Support (Handbücher, Betriebsanleitungen, Zertifikate, Kennlinien, FAQs,…)

Änderungen vorbehalten
© Copyright Siemens

https://support.industry.siemens.com/cs/ww/de/ps/8UD1900-2GA00
Bilddatenbank (Produktfotos, 2D-Maßzeichnungen, 3D-Modelle, Geräteschaltpläne, …)
http://www.automation.siemens.com/bilddb/cax_de.aspx?mlfb=8UD1900-2GA00
CAx-Online-Generator
http://www.siemens.com/cax
Ausschreibungstexte (Leistungsverzeichnisse)
http://www.siemens.de/ausschreibungstexte

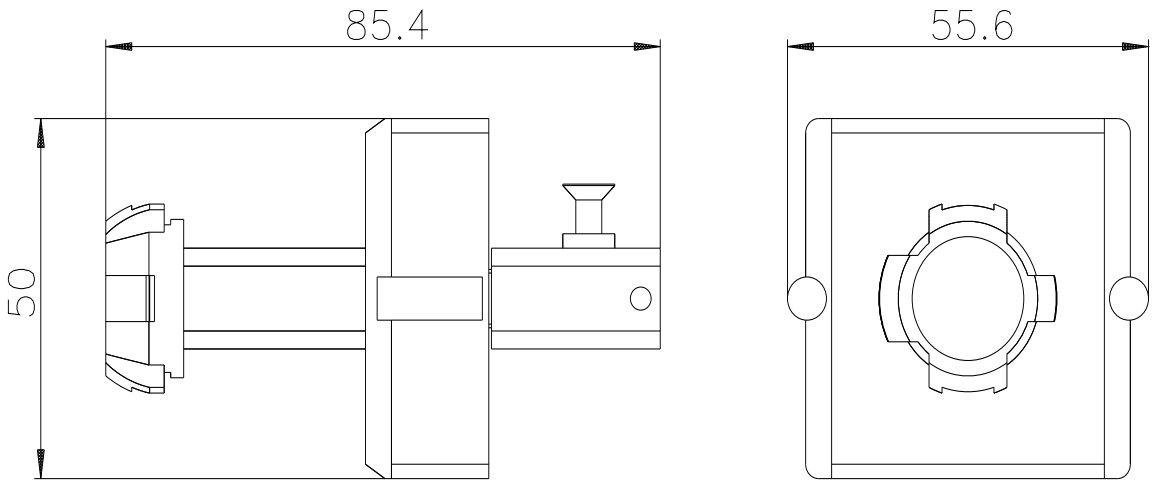

letzte Änderung: 25.02.2021

Änderungen vorbehalten
© Copyright Siemens

© Copyright Siemens