SIEMENS

Datenblatt 3VA9137-0EK13

Frontdrehantrieb Standard IEC IP30/40 Beleuchtungs-Kit 24V DC Zubehör für: 3VA51



Ausführung	
Produkt-Markenname	SENTRON
Produkt-Bezeichnung	Frontdrehantrieb
Zubehör	Frontdrehantrieb
Allgemeine technische Daten	
Schutzart NEMA	1
Schutzart IP	IP30
Mechanischer Aufbau	
Höhe	70 mm
Breite	77 mm
Tiefe	95 mm

Approbationen Zertifikate

allgemeine Produktzulassung				EMV
UKCA	CE EG-Konf.	UL	Sonstige	EAC RCM

Marine / Schiffbau	Sonstige			Umwelt
Lloyd's Register LRS	Sonstige	Bestätigung	Sonstige	Umweltbestätigung

Weitere Informationen

Informationen zur Verpackung
https://support.industry.siemens.com/cs/ww/de/view/109813875
Information- and Downloadcenter (Kataloge, Broschüren,…)
http://www.siemens.de/lowvoltage/kataloge
Industry Mall (Online-Bestellsystem)
https://mall.industry.siemens.com/mall/de/de/Catalog/product?mlfb=3VA9137-0EK13
Service&Support (Handbücher, Betriebsanleitungen, Zertifikate, Kennlinien, FAQs,…)
https://support.industry.siemens.com/cs/ww/de/ps/3VA9137-0EK13
Bilddatenbank (Produktfotos, 2D-Maßzeichnungen, 3D-Modelle, Geräteschaltpläne, …)
http://www.automation.siemens.com/bilddb/cax_de.aspx?mlfb=3VA9137-0EK13
CAx-Online-Generator
http://www.siemens.com/cax
Ausschreibungstexte (Leistungsverzeichnisse)
http://www.siemens.de/ausschreibungstexte

Änderungen vorbehalten
© Copyright Siemens

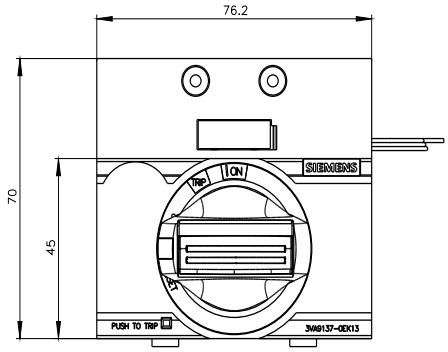

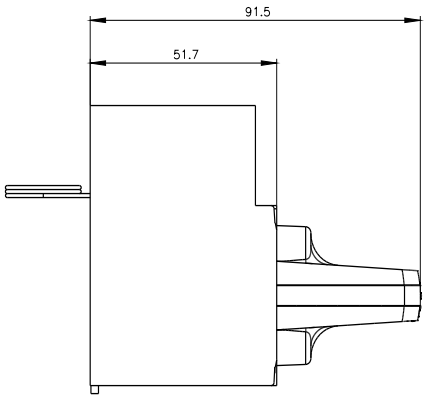

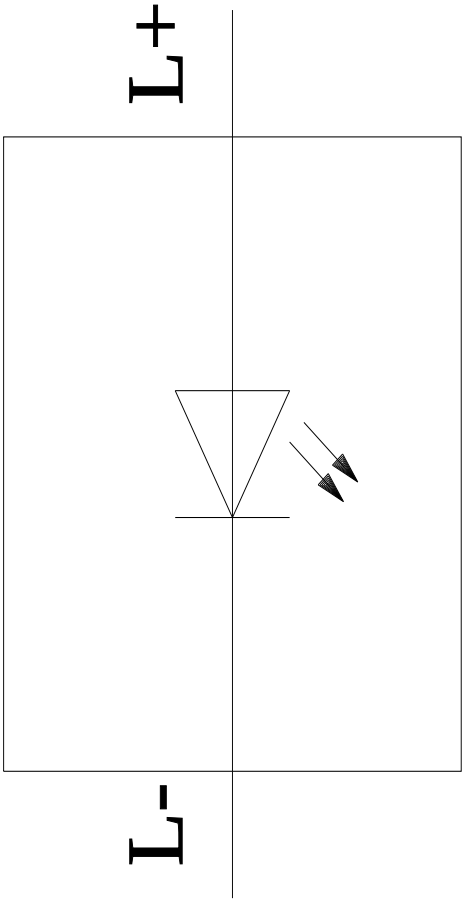

letzte Änderung: 29.11.2023

Änderungen vorbehalten
© Copyright Siemens

Änderungen vorbehalten
© Copyright Siemens