SIEMENS

Datenblatt 3VA9323-0KP00

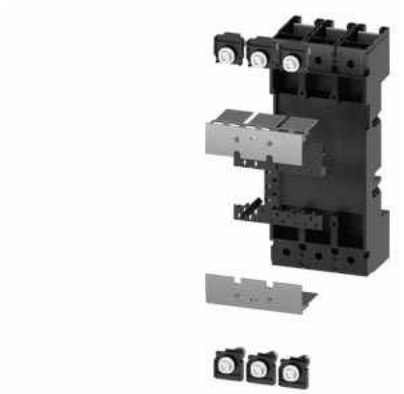

Steckeinheit Komplettbausatz Zubehör für: Leistungsschalter, 3-polig 3VA13/14; 3VA23/24

Ausführung	
Produkt-Markenname	SENTRON
Produkt-Bezeichnung	Zubehör
Ausführung des Produkts	Steckeinheit
Zubehör	Steckeinheit

Approbationen Zertifikate

allgemeine Produktzulassung	EMV (Elektromagnetische Verträglichkeit)	Konformitätserklärung	Marine / Schiffbau
Sonstige			

Sonstige		Umwelt	
Sonstige	Bestätigungen	Sonstige	Umweltbestätigung

Weitere Informationen

Siemens hat beschlossen, sich aus dem russischen Markt zurückzuziehen (siehe hier).
https://press.siemens.com/global/en/pressrelease/siemens-wind-down-russian-business

Siemens arbeitet an der Erneuerung der aktuellen EAC-Zertifikate.
Bitte erkundigen Sie sich nach dem Status der Gültigkeit der EAC-Zertifizierung, wenn Sie beabsichtigen, diese Produkte in einen EAC-relevanten Markt (mit Ausnahme von Russland oder Weißrussland) zu importieren oder anzubieten.

Informationen zur Verpackung
https://support.industry.siemens.com/cs/ww/de/view/109813875

Information- and Downloadcenter (Kataloge, Broschüren,…)
http://www.siemens.de/lowvoltage/kataloge

Industry Mall (Online-Bestellsystem)
https://mall.industry.siemens.com/mall/de/de/Catalog/product?mlfb=3VA9323-0KP00

Service&Support (Handbücher, Betriebsanleitungen, Zertifikate, Kennlinien, FAQs,…)
https://support.industry.siemens.com/cs/ww/de/ps/3VA9323-0KP00

Bilddatenbank (Produktfotos, 2D-Maßzeichnungen, 3D-Modelle, Geräteschaltpläne, …)
http://www.automation.siemens.com/bilddb/cax_de.aspx?mlfb=3VA9323-0KP00

CAx-Online-Generator
http://www.siemens.com/cax

Ausschreibungstexte (Leistungsverzeichnisse)
http://www.siemens.de/ausschreibungstexte

Änderungen vorbehalten
© Copyright Siemens

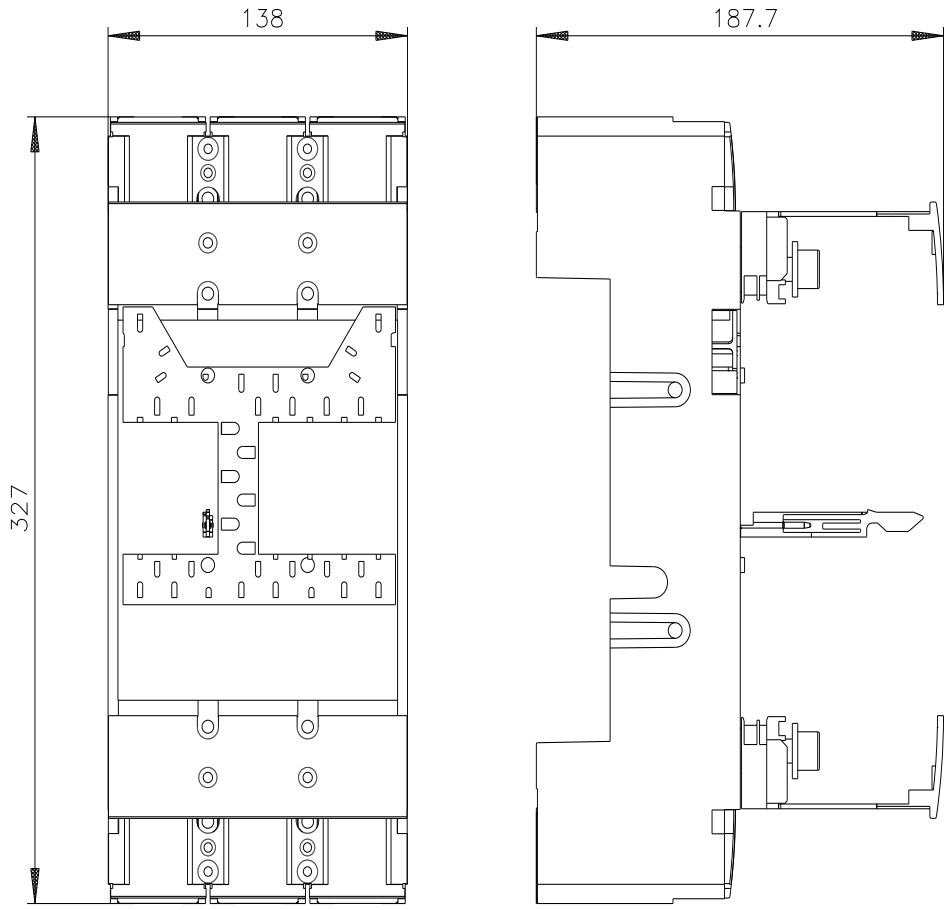

letzte Änderung: 20.12.2020

Änderungen vorbehalten
© Copyright Siemens

Änderungen vorbehalten
© Copyright Siemens