SIEMENS

Datenblatt 3VA6160-0HL31-0AA0



Leistungsschalter 3VA6 UL Frame 150 Schaltvermögenklasse E 200 kA @ 480 V
3-polig, Anlagenschutz ETU320, LI, In=60A Überlastschutz Ir=24A ...60A
Kurzschlussschutz Ii=1,5...12 x In ohne Anschluss

Ausführung	
Produkt-Markenname	SENTRON
Produkt-Bezeichnung	Kompaktleistungsschalter
Produkt-Bezeichnung / gemäß UL-File	EDAE
Ausführung des Produkts	Anlagenschutz
Ausführung des Lastschalters / gemäß UL 489 / Heating, Air Conditioning, and Refrigeration-Leistungsschalter (HACR Typ)	Ja
Ausführung des Überstromauslösers	ETU320
Schutzfunktion des Überstromauslösers	LI
Polzahl	3
Allgemeine technische Daten	
Isolationsspannung / Bemessungswert	800 V
Betriebsspannung / bei AC / Bemessungswert	690 V
Verlustleistung [W] / maximal	2,4 W
Verlustleistung [W] / bei Bemessungswert Strom / bei AC / bei warmem Betriebszustand / je Pol	0,8 W
mechanische Lebensdauer (Schaltspiele) / typisch	25 000
elektrische Lebensdauer (Schaltspiele) / bei AC-1 / bei 380/415 V	14 000
elektrische Lebensdauer (Schaltspiele) / bei AC-1 / bei 690 V	9 800
elektrische Lebensdauer (Schaltspiele) / bei 480 V	14 000
elektrische Lebensdauer (Schaltspiele) / bei 600 V	9 800
Produkteigenschaft / für Nullleiter / auf-/nachrüstbar / Kurzschluss- und Überlastschutz	Nein
Ausführung der Erdschlussüberwachung	ohne
Produktfunktion	
● Kommunikationsfunktion	Nein
● sonstige Messfunktion	Nein
Nettogewicht pro ME	2,5 kg
Strom	
Kennzeichnung / gemäß UL 489 / 100 % rated breaker	Nein
Betriebsstrom	
● bei 40 °C	60 A
● bei 45 °C	60 A
● bei 50 °C	60 A
● bei 55 °C	60 A
● bei 60 °C	60 A
● bei 65 °C	60 A
● bei 70 °C	60 A
Schaltvermögen gemäß IEC 60947	
Schaltvermögensklasse des Leistungsschalters	E

Änderungen vorbehalten
© Copyright Siemens

Ausschaltvermögen Grenzkurzschlussstrom (Icu)	
● bei 415 V	150 kA
● bei 690 V	3 kA
Ausschaltvermögen Betriebskurzschlussstrom (Ics)	
● bei 415 V	150 kA
● bei 690 V	3 kA
Einschaltvermögen Kurzschlussstrom (Icm)	
● bei 415 V	440 kA
● bei 690 V	4,5 kA
Schaltvermögen gemäß UL 489	
Ausschaltvermögen Strom	
● bei 480 V	200 kA
● bei 600 V	100 kA
Einstellbare Parameter	
einstellbarer Ansprechwert Einstellstrom (Ir) / des L-Auslösers / bei I2t-Kennlinie	
● minimal	24 A
● maximal	60 A
einstellbarer Ansprechwert Verzögerungszeit (tr) / bei L-Auslösung / bei I2t-Kennlinie	
● minimal	0,5 s
● maximal	17 s
einstellbarer Ansprechwert Einstellstrom (Ii) / bei I-Auslösung	
● minimal	90 A
● maximal	720 A
einstellbarer Einstellstrom (InN) / bei N-Auslösung	
● minimal	30 A
● maximal	60 A
einstellbarer Ansprechwert Strom / des unverzögerten Kurzschlussauslösers	
● minimal	90 A
● maximal	720 A
Produktfunktion / Erdschlussschutz	Nein
Mechanischer Aufbau	
Produktbestandteil	
● Unterspannungsauslöser	Nein
● Spannungsauslöser	Nein
● Ausgelöstmelder	Nein
Höhe [in]	7,8 in
Höhe	198 mm
Breite [in]	4,13 in
Breite	105 mm
Tiefe [in]	3,39 in
Tiefe	86 mm
Anschlüsse	
Anordnung des elektrischen Anschlusses / für Hauptstromkreis	ohne Anschluss
Ausführung des elektrischen Anschlusses / für Hauptstromkreis	ohne
Hilfsstromkreis	
Anzahl der Wechsler / für Hilfskontakte	0
Zubehör	
Produkterweiterung / optional / Motorantrieb	Ja
Umgebungsbedingungen	
Schutzart IP / frontseitig	IP40
Umgebungstemperatur	
● während Betrieb / minimal	-25 °C
● während Betrieb / maximal	70 °C
● während Lagerung / minimal	-40 °C
● während Lagerung / maximal	80 °C
Referenzkennzeichen / gemäß IEC 81346-2:2009	Q
Approbationen / Zertifikate	
allgemeine Produktzulassung	**EMV (Elektromagne-**

© Copyright Siemens

					tische Verträglich-keit)
Bestätigungen			Sonstige		

Konformitätserklärung	Marine / Schiffbau	Sonstige		
		Sonstige	Bestätigungen	Sonstige

Gefahrgut	Umwelt
Transport Information	Umweltbestätigung

Weitere Informationen

Siemens hat beschlossen, sich aus dem russischen Markt zurückzuziehen (siehe hier).
https://press.siemens.com/global/en/pressrelease/siemens-wind-down-russian-business

Siemens arbeitet an der Erneuerung der aktuellen EAC-Zertifikate.
Bitte erkundigen Sie sich nach dem Status der Gültigkeit der EAC-Zertifizierung, wenn Sie beabsichtigen, diese Produkte in einen EAC-relevanten Markt (mit Ausnahme von Russland oder Weißrussland) zu importieren oder anzubieten.

Informationen zur Verpackung
https://support.industry.siemens.com/cs/ww/de/view/109813875

Information- and Downloadcenter (Kataloge, Broschüren,…)
http://www.siemens.de/lowvoltage/kataloge

Industry Mall (Online-Bestellsystem)
https://mall.industry.siemens.com/mall/de/de/Catalog/product?mlfb=3VA6160-0HL31-0AA0

Service&Support (Handbücher, Betriebsanleitungen, Zertifikate, Kennlinien, FAQs,…)
https://support.industry.siemens.com/cs/ww/de/ps/3VA6160-0HL31-0AA0

Bilddatenbank (Produktfotos, 2D-Maßzeichnungen, 3D-Modelle, Geräteschaltpläne, …)
http://www.automation.siemens.com/bilddb/cax_de.aspx?mlfb=3VA6160-0HL31-0AA0

CAx-Online-Generator
http://www.siemens.com/cax

Ausschreibungstexte (Leistungsverzeichnisse)
http://www.siemens.de/ausschreibungstexte

© Copyright Siemens

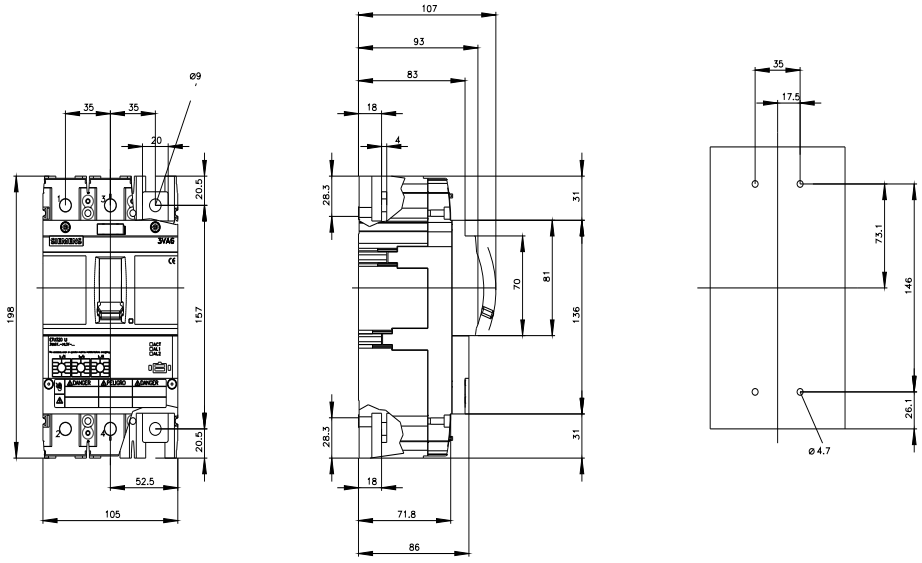

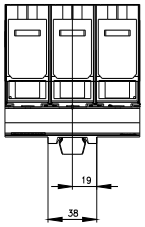

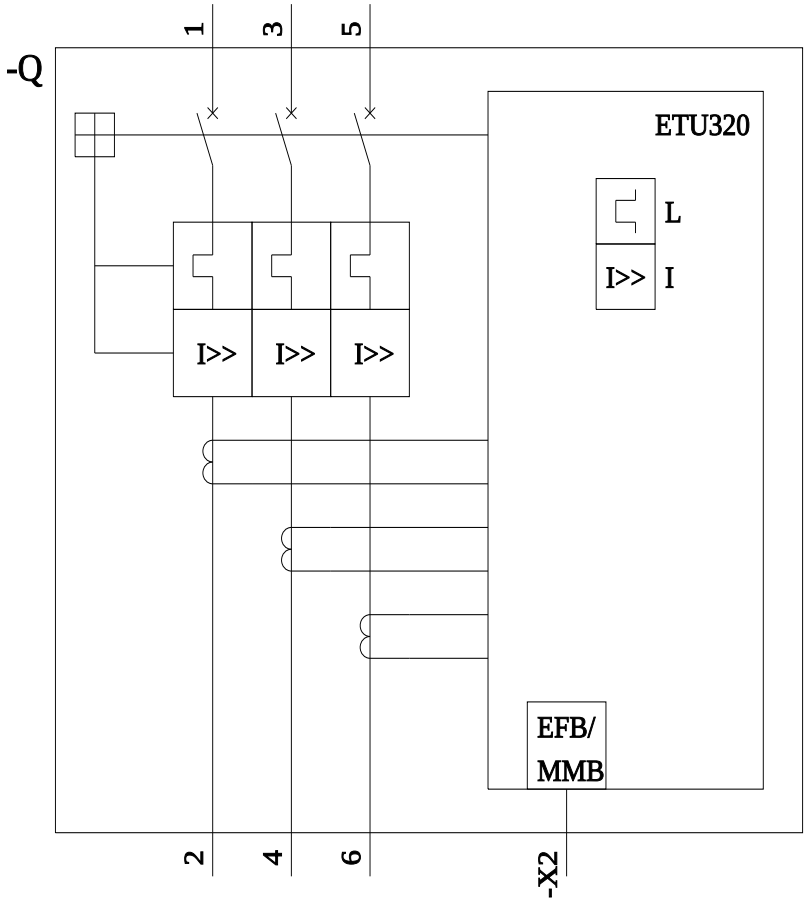

© Copyright Siemens

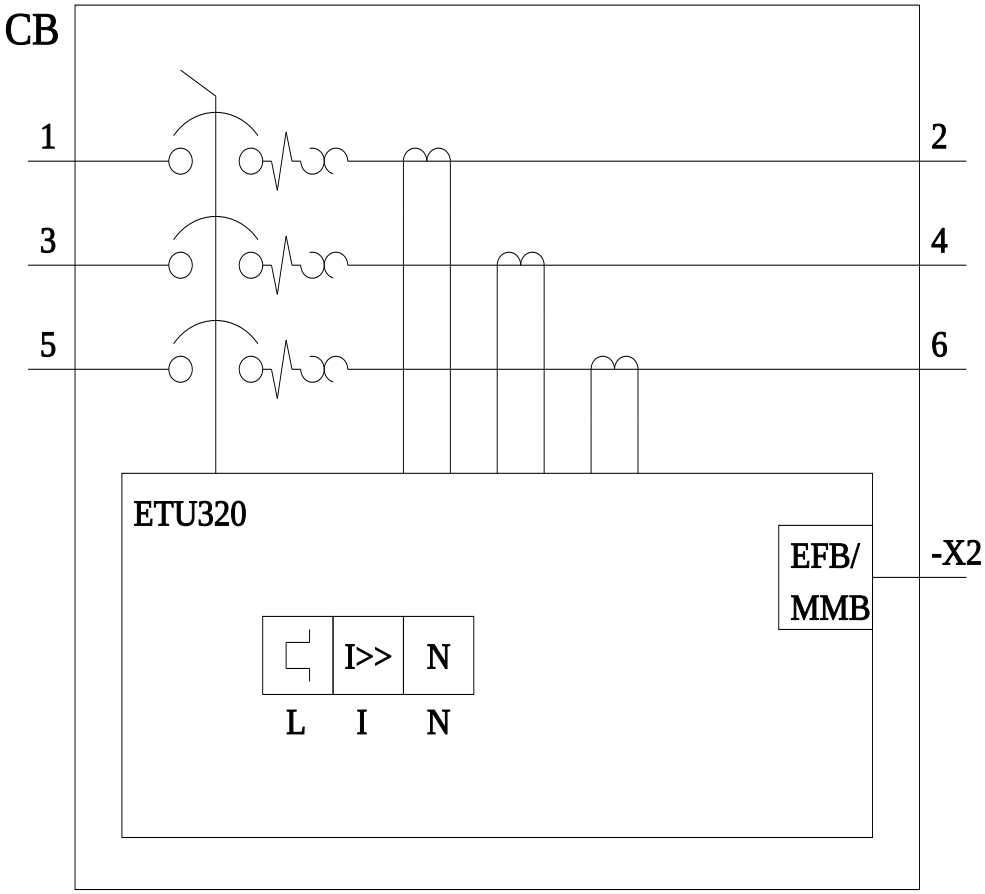

letzte Änderung: 14.08.2023

Änderungen vorbehalten
© Copyright Siemens

© Copyright Siemens