SIEMENS

Phasentrennwände
Phase barriers
Séparateurs de phases
Paredes separadoras de fase
Separatori di fase
Paredes de separação de fases
Faz ayırma plakaları
Межфазные перегородки
相位间绝缘隔板

3VL9300-8CE00
for SENTRON
VL160X –VL250

CE

IEC / EN 60947-1
IEC / EN 60947-2

Betriebsanleitung | **Operating Instructions** | **Instructions de service** | **Instructivo** | **Istruzioni operative**
Instruções de Serviço | **İşletme kılavuzu** | **Руководство по эксплуатации** | 使用说明

	Deutsch	English	Français
	Vor der Installation, dem Betrieb oder der Wartung des Geräts muss diese Anleitung gelesen und verstanden werden.	Read and understand these instructions before installing, operating, or maintaining the equipment.	Ne pas installer, utiliser ou intervenir sur cet équipement avant d'avoir lu et assimilé les présentes instructions et notamment les conseils de sécurité et mises en garde qui y figurent.
	GEFAHR	**DANGER**	**DANGER**
	**Gefährliche Spannung.** **Lebensgefahr oder schwere Verletzungsgefahr.** Vor Beginn der Arbeiten Anlage und Gerät spannungsfrei schalten.	**Hazardous voltage.** **Will cause death or serious injury.** Turn off and lock out all power supplying this device before working on this device.	**Tension électrique.** **Danger de mort ou risque de blessures graves.** Mettre hors tension avant d'intervenir sur l'appareil.
	VORSICHT	**CAUTION**	**PRUDENCE**
	Eine sichere Gerätefunktion ist nur mit zertifizierten Komponenten gewährleistet.	Reliable functioning of the equipment is only ensured with certified components.	La sécurité de fonctionnement de l'appareil n'est garantie qu'avec des composants certifiés.

	Español	Italiano	Português
	Leer y comprender este instructivo antes de la instalación, operación o mantenimiento del equipo.	Leggere con attenzione queste istruzioni prima di installare, utilizzare o eseguire manutenzione su questa apparecchiatura.	Ler e compreender estas instruções antes da instalação, operação ou manutenção do equipamento.
	PELIGRO	**PERICOLO**	**PERIGO**
	**Tensión peligrosa.** **Puede causar la muerte o lesiones graves.** Desconectar la alimentación eléctrica antes de trabajar en el equipo.	**Tensione pericolosa.** **Può provocare morte o lesioni gravi.** Scollegare l'alimentazione prima di eseguire interventi sull'apparecchiatura.	**Tensão perigosa.** **Perigo de morte ou ferimentos graves.** Desligue a alimentação elétrica e proteja contra o religamento, antes de iniciar o trabalho no equipamento.
	PRECAUCIÓN	**CAUTELA**	**CUIDADO**
	El funcionamiento seguro del aparato sólo está garantizado con componentes certificados.	Il funzionamento sicuro dell'apparecchiatura è garantito soltanto con componenti certificati.	O funcionamento seguro do aparelho apenas pode ser garantido se forem utilizados os componentes certificados.

	Türkçe	Русский	中文
	Cihazın kurulumundan, çalıştırılmasından veya bakıma tabi tutulmasından önce, bu kılavuzun okunmuş ve anlaşılmış olması gerekmektedir.	Перед установкой, вводом в эксплуатацию или обслуживанием устройства необходимо прочесть и понять данное руководство.	安装、使用和维修本设备前必须先阅读并理解本说明。
	TEHLİKE	**ОПАСНО**	**危险**
	**Tehlikeli gerilim.** **Ölüm tehlikesi veya ağır yaralanma tehlikesi.** Çalışmalara başlamadan önce, sistemin ve cihazın gerilim beslemesini kapatınız.	**Опасное напряжение.** **Опасность для жизни или возможность тяжелых травм.** Перед началом работ отключить подачу питания к установке и к устройству.	**危险电压。** **可能导致生命危险或重伤危险。** 操作设备时必须确保切断电源。
	ÖNEMLİ DİKKAT	**ОСТОРОЖНО**	**小心**
	Cihazın güvenli çalışması ancak sertifikalı bileşenler kullanılması halinde garanti edilebilir.	Безопасность работы устройства гарантируется только при использовании сертифицированных компонентов.	只有使用经过认证的部件才能保证设备的正常运转。

DE	Alle Maße sind in mm angegeben.	**EN**	All dimensions are specified in mm.	**FR**	Les cotes sont données en mm.
ES	Todas las medidas en mm.	**IT**	Tutte le dimensioni sono in mm.	**PT**	Todas as dimensões são apresentadas em mm.
TR	Tüm ölçüler mm olarak verilmiştir.	**РУ**	Все размеры указаны в мм.	**中文**	所有尺寸均以毫米为单位指定。

DE	Lieferumfang	**EN**	Quantity of delivery	**FR**	Composition de la fourniture
ES	Alcance del suministro	**IT**	Configurazione di fornitura	**PT**	Âmbito do fornecimento
TR	Teslimat hacmi	**РУ**	Комплект поставки	**中文**	供货范围

3VL9300-8CE00

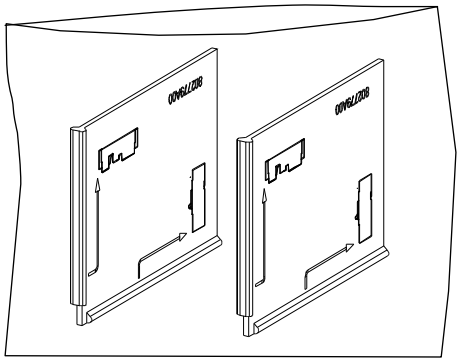

3 POLE = 2 X 3VL9300-8CE00

4 POLE = 3 X 3VL9300-8CE00

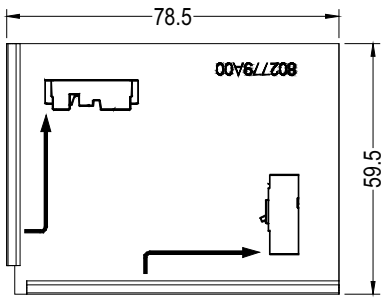

VL160X
VL160
VL250

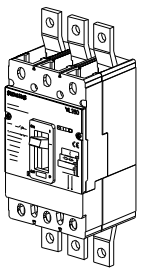

3VL9100-4P...
3VL9200-4P...
3VL9300-4P...

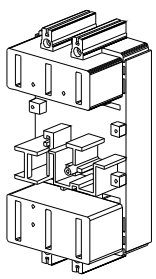

DE	Montage	**EN**	Assembly	**FR**	Montage
ES	Montaje	**IT**	Montaggio	**PT**	Montagem
TR	Montaj	**РУ**	Монтаж	**中文**	安装

1

VL160X
VL160
VL250

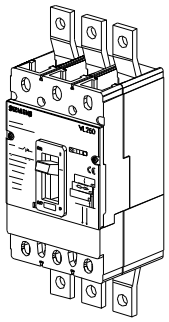

2

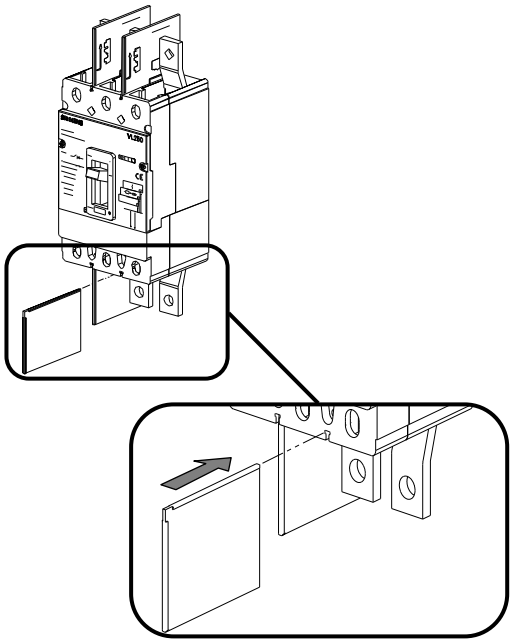

3

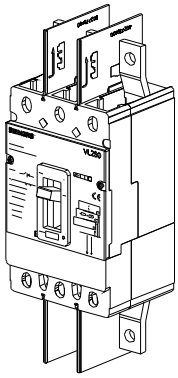

1

3VL91004P...
3VL92004P...
3VL93004P...

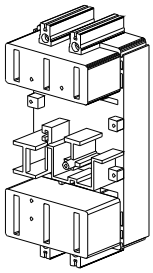

2

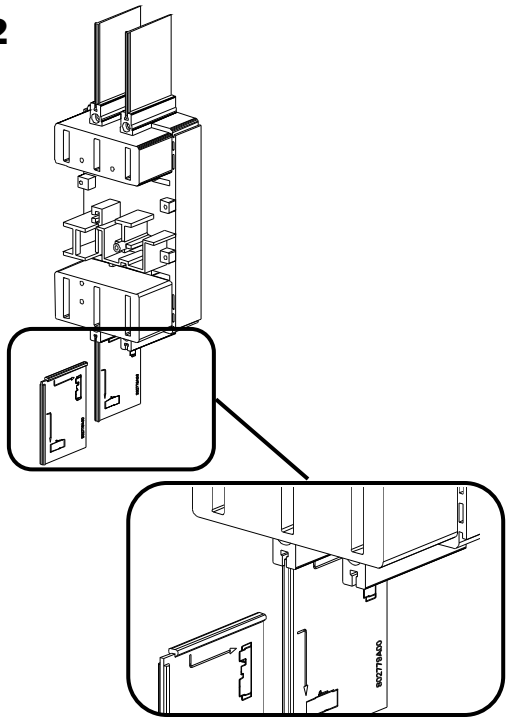

3

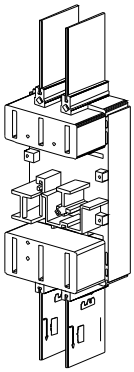

DE	Weitere Informationen finden Sie im Internet (nur in Deutsch und Englisch) unter: www.siemens.de/lowvoltage/manuals (DE) 3ZX1012-0VL10-0AB1, www.siemens.com/lowvoltage/manuals (EN), 3ZX1012-0VL10-0AC1
EN	Further information can be found on the Internet (only in German and English) under www.siemens.de/lowvoltage/manuals (DE) 3ZX1012-0VL10-0AB1, www.siemens.com/lowvoltage/manuals (EN), 3ZX1012-0VL10-0AC1
FR	Vous trouverez des informations complémentaires sur internet (en allemand et en anglais uniquement) sous : www.siemens.de/lowvoltage/manuals (DE) 3ZX1012-0VL10-0AB1, www.siemens.com/lowvoltage/manuals (EN), 3ZX1012-0VL10-0AC1
ES	Podrá obtener información adicional en Internet (sólo en alemán e inglés) en: www.siemens.de/lowvoltage/manuals (DE) 3ZX1012-0VL10-0AB1, www.siemens.com/lowvoltage/manuals (EN), 3ZX1012-0VL10-0AC1
IT	Per ulteriori informazioni, visitare il sito Internet (solo in tedesco e inglese): www.siemens.de/lowvoltage/manuals (DE) 3ZX1012-0VL10-0AB1, www.siemens.com/lowvoltage/manuals (EN), N° di ordinazione 3ZX1012-0VL10-0AC1
PT	Maiores informações você encontra na Internet (somente em alemão e inglês) em: www.siemens.de/lowvoltage/manuals (DE) 3ZX1012-0VL10-0AB1, www.siemens.com/lowvoltage/manuals (EN), 3ZX1012-0VL10-0AC1
TR	Ayrıntılı bilgiyi aşağıdaki internet adresinden edinebilirsiniz (sadece Almanca ve İngilizce): www.siemens.de/lowvoltage/manuals (DE) 3ZX1012-0VL10-0AB1, www.siemens.com/lowvoltage/manuals (EN), 3ZX1012-0VL10-0AC1
РУ	Дополнительную информацию Вы найдете в Интернете (только на немецком и английском языках) на сайте: www.siemens.de/lowvoltage/manuals (DE) 3ZX1012-0VL10-0AB1, www.siemens.com/lowvoltage/manuals (EN), 3ZX1012-0VL10-0AC1
中文	其它信息请参见下面的网站（仅德文和英文）： www.siemens.de/lowvoltage/manuals (DE) 3ZX1012-0VL10-0AB1, www.siemens.com/lowvoltage/manuals (EN), 3ZX1012-0VL10-0AC1

Technical Assistance:

E-mail: support.automation@siemens.com
Internet: http://support.automation.siemens.com

Technische Änderungen vorbehalten. Zum späteren Gebrauch aufbewahren.
Subject to change without prior notice. Store for use at a later date.

Bestell-Nr./Order No.: 3ZX1012-0VL10-6DA1
© Siemens AG 2004