SIEMENS

Datenblatt 5SG7123



MINIZED, Lasttrennschalter mit Sicherung, D02, 2-polig, In: 63 A, Un AC: 400 V

Ausführung	
Produkt-Markenname	MINIZED
Produkt-Bezeichnung	Lasttrennschalter mit Sicherungen
Allgemeine technische Daten	
Polzahl	2
Baugröße des Sicherungssystems gemäß DIN EN 60269-1	D02
Überspannungskategorie	4
Spannung	
Stoßspannungsfestigkeit Bemessungswert	6 kV
Versorgungsspannung	
Betriebsspannung bei AC Bemessungswert	400 V
Schutzart und Schutzklasse	
Schutzart IP	IP20, mit angeschlossenen Leitern
Verlustleistung	
Verlustleistung [W] bei Bemessungswert Strom bei AC bei warmem Betriebszustand je Pol	5 W
Produktdetails	
Produkteigenschaft plombierbar	Ja
Anschlüsse	
Anzugsdrehmoment bei Schraubanschluss	
• minimal	2,5 N·m
• maximal	3 N·m
Mechanischer Aufbau	
Höhe	70 mm
Breite	54 mm
Tiefe	90 mm
Einbaulage	beliebig, vorzugsweise senkrecht
Nettogewicht	306 g
Approbationen Zertifikate	

allgemeine Produktzulassung	Konformitätserklärung	Marine / Schiffbau

Bestätigungen

Marine / Schiffbau	Sonstige	Umwelt

Änderungen vorbehalten
© Copyright Siemens

GL

Weitere Informationen

Siemens hat beschlossen, sich aus dem russischen Markt zurückzuziehen (siehe hier).
https://press.siemens.com/global/en/pressrelease/siemens-wind-down-russian-business

Siemens arbeitet an der Erneuerung der aktuellen EAC-Zertifikate.
Bitte erkundigen Sie sich nach dem Status der Gültigkeit der EAC-Zertifizierung, wenn Sie beabsichtigen, diese Produkte in einen EAC-relevanten Markt (mit Ausnahme von Russland oder Weißrussland) zu importieren oder anzubieten.

Informationen zur Verpackung
https://support.industry.siemens.com/cs/ww/de/view/109813875

Information- and Downloadcenter (Kataloge, Broschüren,…)
http://www.siemens.de/lowvoltage/kataloge

Industry Mall (Online-Bestellsystem)
https://mall.industry.siemens.com/mall/de/de/Catalog/product?mlfb=5SG7123

Service&Support (Handbücher, Betriebsanleitungen, Zertifikate, Kennlinien, FAQs,…)
https://support.industry.siemens.com/cs/ww/de/ps/5SG7123

Bilddatenbank (Produktfotos, 2D-Maßzeichnungen, 3D-Modelle, Geräteschaltpläne, …)
http://www.automation.siemens.com/bilddb/cax_de.aspx?mlfb=5SG7123

CAx-Online-Generator
http://www.siemens.com/cax

Ausschreibungstexte (Leistungsverzeichnisse)
http://www.siemens.de/ausschreibungstexte

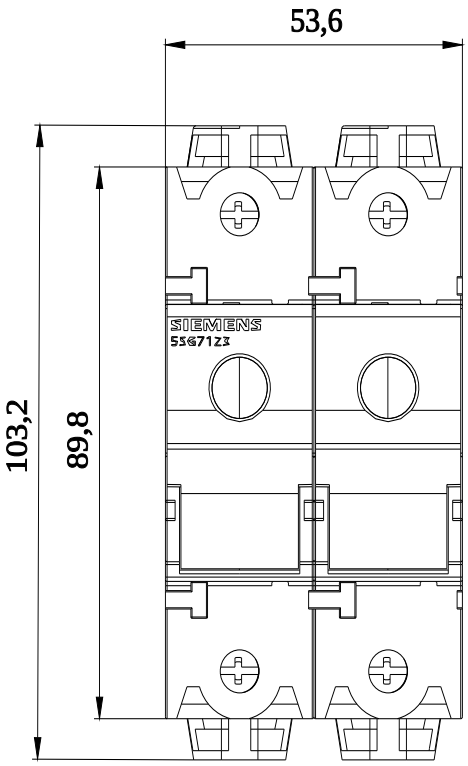

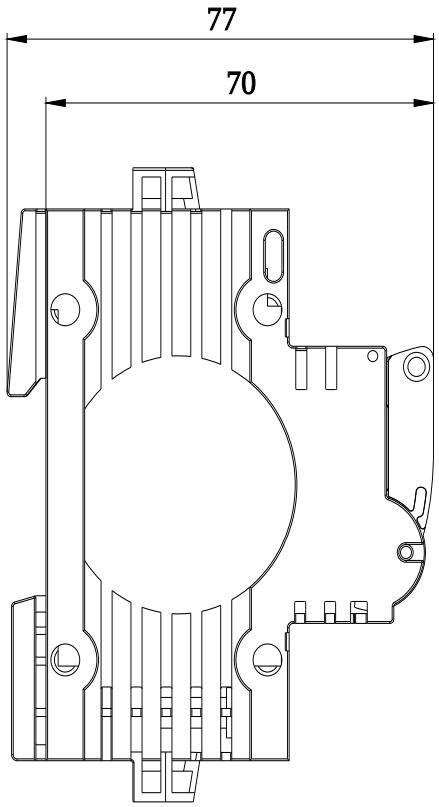

letzte Änderung: 24.06.2022

Änderungen vorbehalten
© Copyright Siemens

© Copyright Siemens