SIEMENS

Datenblatt 3VA9137-0GC05

Zusatzgriff für Türkupplungsdrehantrieb Not-Halt Zubehör für: 3VA51



Ausführung	
Produkt-Markenname	SENTRON
Produkt-Bezeichnung	Zusatzgriff für Türdrehantrieb
Zubehör	Zusatzgriff für Türkupplungsdrehantrieb
Mechanischer Aufbau	
Höhe	45 mm
Breite	45 mm
Tiefe	36 mm

Approbationen Zertifikate

allgemeine Produktzulassung				EMV
UKCA	CE EG-Konf.	UL UL	Sonstige	EAC RCM

Marine / Schiffbau	Sonstige			Umwelt
Lloyd's Register LRS	Sonstige	Bestätigung	Sonstige	Umweltbestätigung

Weitere Informationen

Siemens hat beschlossen, sich aus dem russischen Markt zurückzuziehen (siehe hier).
https://press.siemens.com/global/en/pressrelease/siemens-wind-down-russian-business

Siemens arbeitet an der Erneuerung der aktuellen EAC-Zertifikate.
Bitte erkundigen Sie sich nach dem Status der Gültigkeit der EAC-Zertifizierung, wenn Sie beabsichtigen, diese Produkte in einen EAC-relevanten Markt (mit Ausnahme von Russland oder Weißrussland) zu importieren oder anzubieten.

Informationen zur Verpackung
https://support.industry.siemens.com/cs/ww/de/view/109813875

Information- and Downloadcenter (Kataloge, Broschüren,…)
http://www.siemens.de/lowvoltage/kataloge

Industry Mall (Online-Bestellsystem)
https://mall.industry.siemens.com/mall/de/de/Catalog/product?mlfb=3VA9137-0GC05

Service&Support (Handbücher, Betriebsanleitungen, Zertifikate, Kennlinien, FAQs,…)
https://support.industry.siemens.com/cs/ww/de/ps/3VA9137-0GC05

Bilddatenbank (Produktfotos, 2D-Maßzeichnungen, 3D-Modelle, Geräteschaltpläne, …)
http://www.automation.siemens.com/bilddb/cax_de.aspx?mlfb=3VA9137-0GC05

CAx-Online-Generator
http://www.siemens.com/cax

Ausschreibungstexte (Leistungsverzeichnisse)
http://www.siemens.de/ausschreibungstexte

Änderungen vorbehalten
© Copyright Siemens

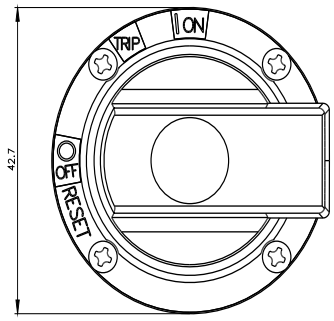

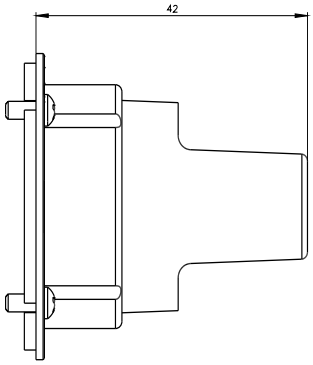

letzte Änderung: 29.11.2023

Änderungen vorbehalten
© Copyright Siemens

© Copyright Siemens