SIEMENS

Datenblatt 3VA5580-6EC32-0AA0



Leistungsschalter 3VA5 UL Frame 800 Schaltvermögenklasse H 65kA @ 480 V 3-polig, Anlagenschutz TM230, FTAM, In=800A Überlastschutz Ir=800A fest eingestellt Kurzschlussschutz Ii=5...10 x In Schraubenflachanschluss

Ausführung	
Produkt-Markenname	SENTRON
Produkt-Bezeichnung	Kompaktleistungsschalter
Produkt-Bezeichnung / gemäß UL-File	HMAS
Ausführung des Produkts	Anlagenschutz
Ausführung des Lastschalters / gemäß UL 489 / Heating, Air Conditioning, and Refrigeration-Leistungsschalter (HACR Typ)	Ja
Ausführung des Lastschalters / gemäß UL 489 / High-Intensity-Discharge-Leistungsschalter (HID Typ)	Nein
Ausführung des Lastschalters / gemäß UL 489 / Switching Duty-Leistungsschalter (SWD Typ)	Nein
Ausführung des Überstromauslösers	TM230
Schutzfunktion des Überstromauslösers	LI
Polzahl	3
Allgemeine technische Daten	
Isolationsspannung / Bemessungswert	800 V
Betriebsspannung / bei DC / Bemessungswert	750 V
Betriebsspannung / bei AC / Bemessungswert	690 V
Verlustleistung [W] / maximal	210 W
Verlustleistung [W] / bei Bemessungswert Strom / bei AC / bei warmem Betriebszustand / je Pol	70 W
mechanische Lebensdauer (Schaltspiele) / typisch	10 000
elektrische Lebensdauer (Schaltspiele) / bei AC-1 / bei 380/415 V	5 800
elektrische Lebensdauer (Schaltspiele) / bei AC-1 / bei 690 V	4 000
elektrische Lebensdauer (Schaltspiele) / bei 480 V	5 800
elektrische Lebensdauer (Schaltspiele) / bei 600 V	4 000
Produkteigenschaft / für Nullleiter / auf-/nachrüstbar / Kurzschluss- und Überlastschutz	Nein
Ausführung der Erdschlussüberwachung	Ohne
Produktfunktion	
● Kommunikationsfunktion	Nein
● sonstige Messfunktion	Nein
Nettogewicht pro ME	14,23 kg
Strom	
Kennzeichnung / gemäß UL 489 / 100 % rated breaker	Nein
Betriebsstrom	
● bei 40 °C	800 A
● bei 45 °C	783 A
● bei 50 °C	766 A
● bei 55 °C	750 A
● bei 60 °C	733 A

Änderungen vorbehalten
© Copyright Siemens

● bei 65 °C	716 A
● bei 70 °C	699 A
Schaltvermögen gemäß IEC 60947	
Schaltvermögensklasse des Leistungsschalters	H
Ausschaltvermögen Grenzkurzschlussstrom (Icu)	
● bei 240 V	100 kA
● bei 415 V	70 kA
● bei 690 V	35 kA
Ausschaltvermögen Betriebskurzschlussstrom (Ics)	
● bei 240 V	100 kA
● bei 415 V	70 kA
● bei 690 V	19 kA
Einschaltvermögen Kurzschlussstrom (Icm)	
● bei 240 V	220 kA
● bei 415 V	154 kA
● bei 690 V	73,5 kA
Ausführung des Kurzschlussschutzes	für Schaltleistungswerte in DC-Netzen siehe Kompaktleistungsschalter 3VA Gerätehandbuch; link zu finden unter Service & Support im letzten Kapitel
Schaltvermögen gemäß UL 489	
Ausschaltvermögen Strom	
● bei 240 V	100 kA
● bei 480 V	65 kA
● bei 600 V	25 kA
Einstellbare Parameter	
einstellbarer Ansprechwert Einstellstrom (Ir) / des L-Auslösers / bei I2t-Kennlinie	
● minimal	800 A
● maximal	800 A
einstellbarer Ansprechwert Verzögerungszeit (tr) / bei L-Auslösung / bei I2t-Kennlinie	
● minimal	1 s
● maximal	1 s
einstellbarer Ansprechwert Einstellstrom (Ii) / bei I-Auslösung	
● minimal	4 000 A
● maximal	8 000 A
einstellbarer Einstellstrom (InN) / bei N-Auslösung	
● minimal	0 A
● maximal	0 A
Produktfunktion / Erdschlussschutz	Nein
Mechanischer Aufbau	
Produktbestandteil	
● Unterspannungsauslöser	Nein
● Spannungsauslöser	Nein
● Ausgelöstmelder	Nein
Höhe [in]	12,91 in
Höhe	328 mm
Breite [in]	8,27 in
Breite	210 mm
Tiefe [in]	4,72 in
Tiefe	120 mm
Anschlüsse	
Anordnung des elektrischen Anschlusses / für Hauptstromkreis	vorderseitiger Anschluss
Ausführung des elektrischen Anschlusses / für Hauptstromkreis	beidseitiger Schraubenflachanschluss
Art der anschließbaren Leiterquerschnitte / für Flachschienenanschluss / minimal	20 x 4 mm
Art der anschließbaren Leiterquerschnitte / für Flachschienenanschluss / maximal	50 x 28 mm
Ausführung der Oberfläche / der Anschlüsse / auf Schalteroberseite (N, 1, 3, 5)	Silber
Ausführung der Oberfläche / der Anschlüsse / auf Schalterunterseite (N, 2, 4, 6)	Silber
Hilfsstromkreis	

Änderungen vorbehalten
© Copyright Siemens

Anzahl der Wechsler / für Hilfskontakte	0
Zubehör	
Produkterweiterung / optional / Motorantrieb	Nein
Umgebungsbedingungen	
Schutzart IP / frontseitig	IP40
Umgebungstemperatur	
● während Betrieb / minimal	-25 °C
● während Betrieb / maximal	70 °C
● während Lagerung / minimal	-40 °C
● während Lagerung / maximal	80 °C
Referenzkennzeichen / gemäß IEC 81346-2:2009	Q

Approbationen / Zertifikate

allgemeine Produktzulassung

Bestätigungen

Sonstige

allgemeine Produkt-zulassung	EMV (Elektromagne-tische Verträglich-keit)	Konformitätserklärung		Prüfbescheinigun-gen	Marine / Schiffbau
				Typprüfbescheini-gung/Werkszeugnis	

Marine / Schiffbau				Sonstige	
				Sonstige	Bestätigungen

Sonstige

Sonstige

Weitere Informationen

Siemens hat beschlossen, sich aus dem russischen Markt zurückzuziehen (siehe hier).
https://press.siemens.com/global/en/pressrelease/siemens-wind-down-russian-business

Siemens arbeitet an der Erneuerung der aktuellen EAC-Zertifikate.
Bitte erkundigen Sie sich nach dem Status der Gültigkeit der EAC-Zertifizierung, wenn Sie beabsichtigen, diese Produkte in einen EAC-relevanten Markt (mit Ausnahme von Russland oder Weißrussland) zu importieren oder anzubieten.

Informationen zur Verpackung
https://support.industry.siemens.com/cs/ww/de/view/109813875

Information- and Downloadcenter (Kataloge, Broschüren,…)
http://www.siemens.de/lowvoltage/kataloge

Industry Mall (Online-Bestellsystem)
https://mall.industry.siemens.com/mall/de/de/Catalog/product?mlfb=3VA5580-6EC32-0AA0

Service&Support (Handbücher, Betriebsanleitungen, Zertifikate, Kennlinien, FAQs,…)
https://support.industry.siemens.com/cs/ww/de/ps/3VA5580-6EC32-0AA0

Bilddatenbank (Produktfotos, 2D-Maßzeichnungen, 3D-Modelle, Geräteschaltpläne, …)
http://www.automation.siemens.com/bilddb/cax_de.aspx?mlfb=3VA5580-6EC32-0AA0

CAx-Online-Generator
http://www.siemens.com/cax

Ausschreibungstexte (Leistungsverzeichnisse)
http://www.siemens.de/ausschreibungstexte

© Copyright Siemens

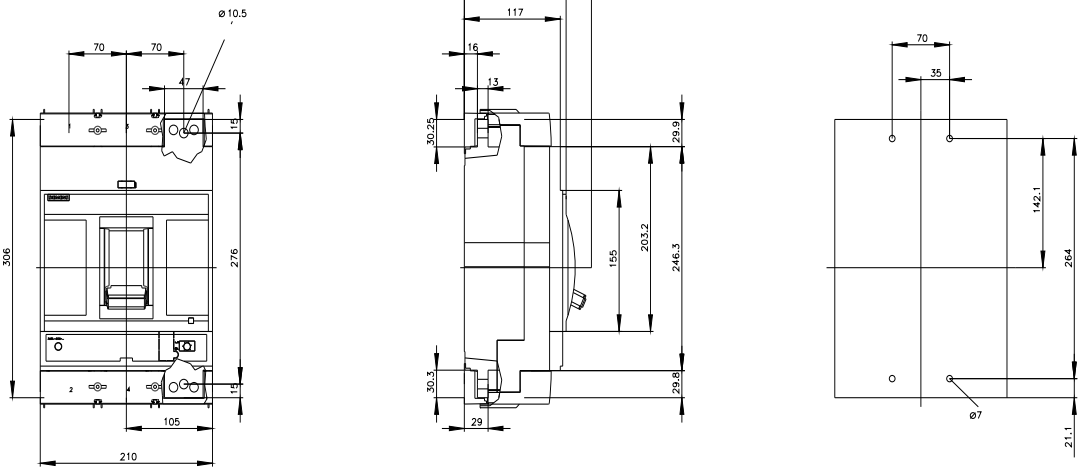

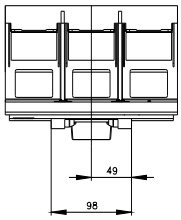

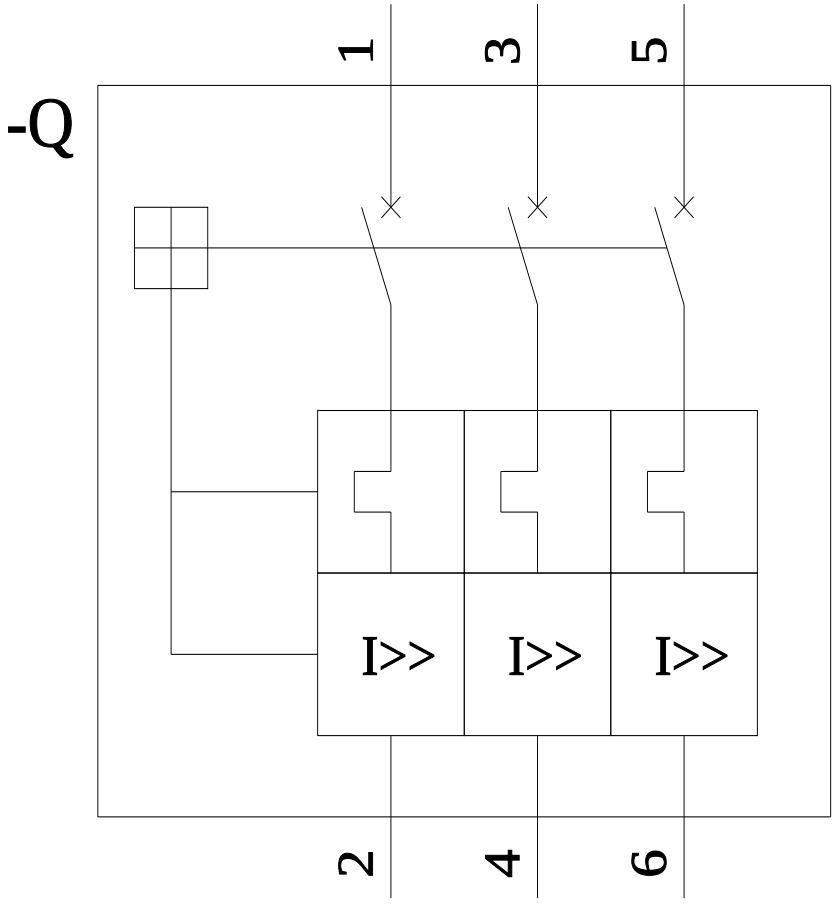

Änderungen vorbehalten
© Copyright Siemens

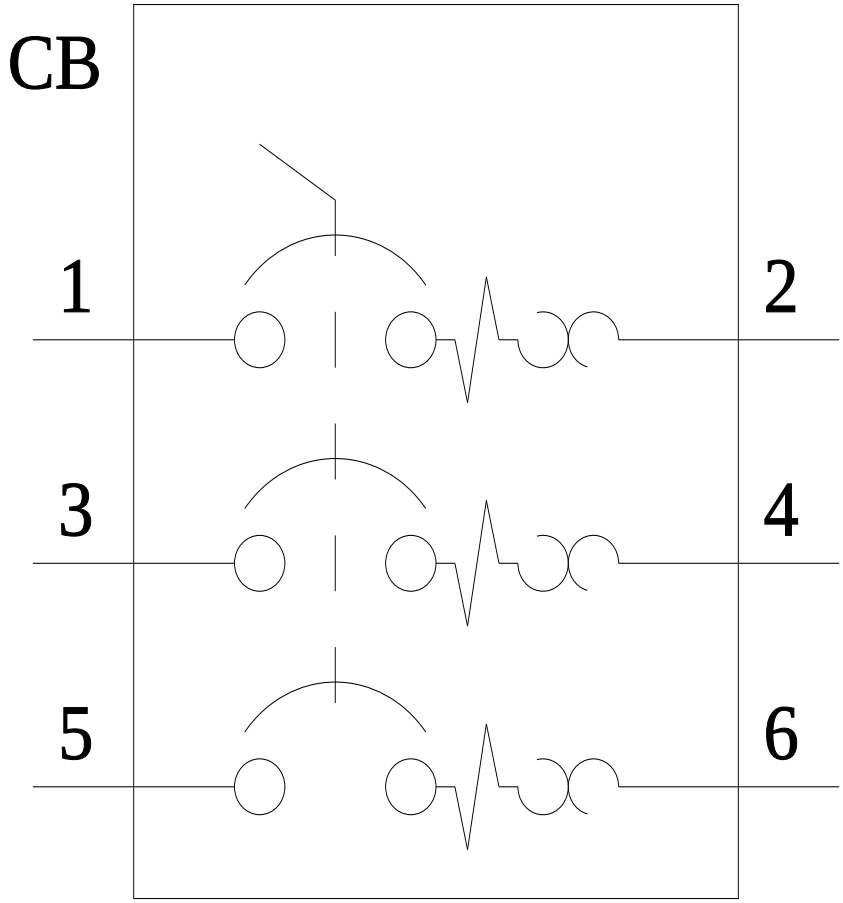

letzte Änderung: 15.08.2023

Änderungen vorbehalten
© Copyright Siemens

© Copyright Siemens